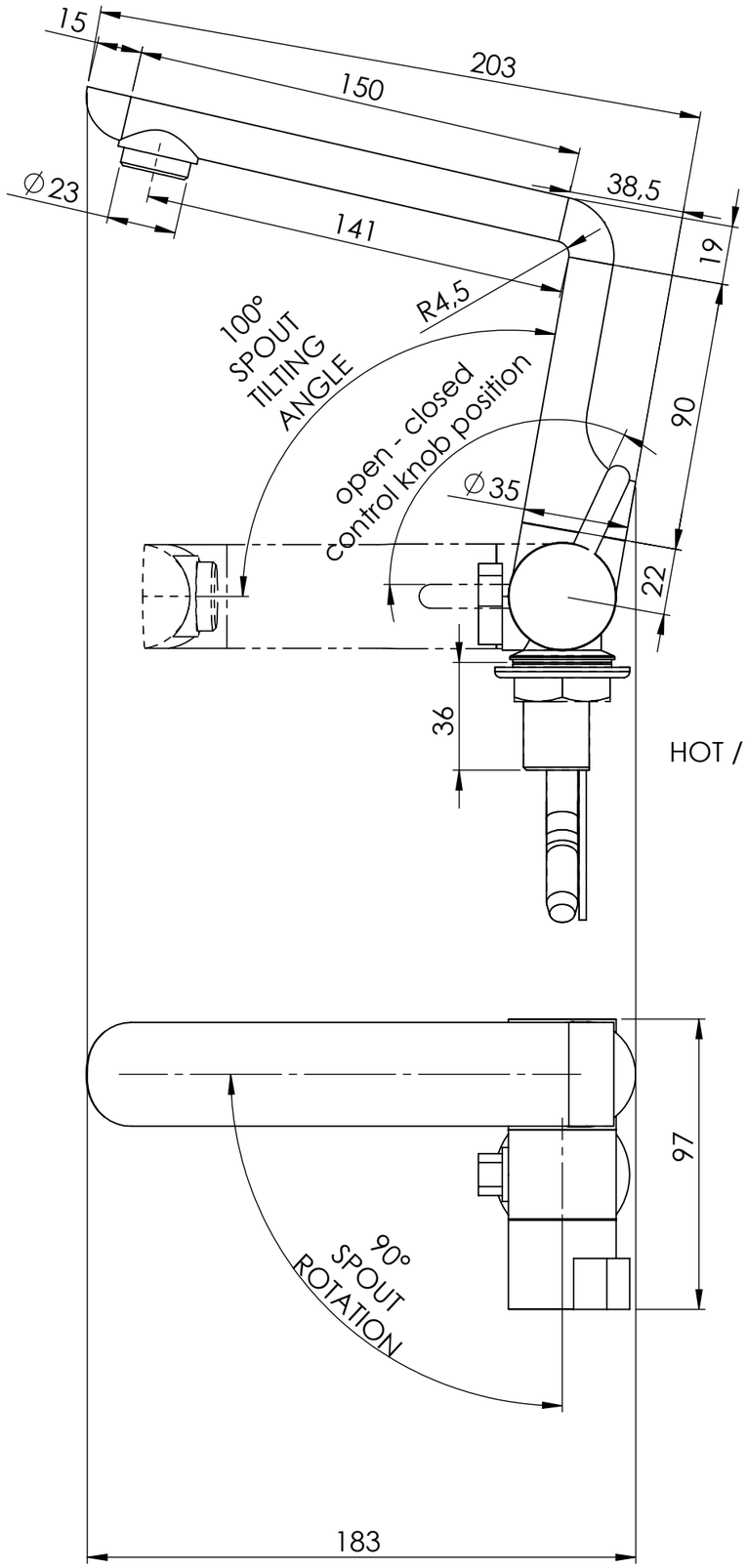

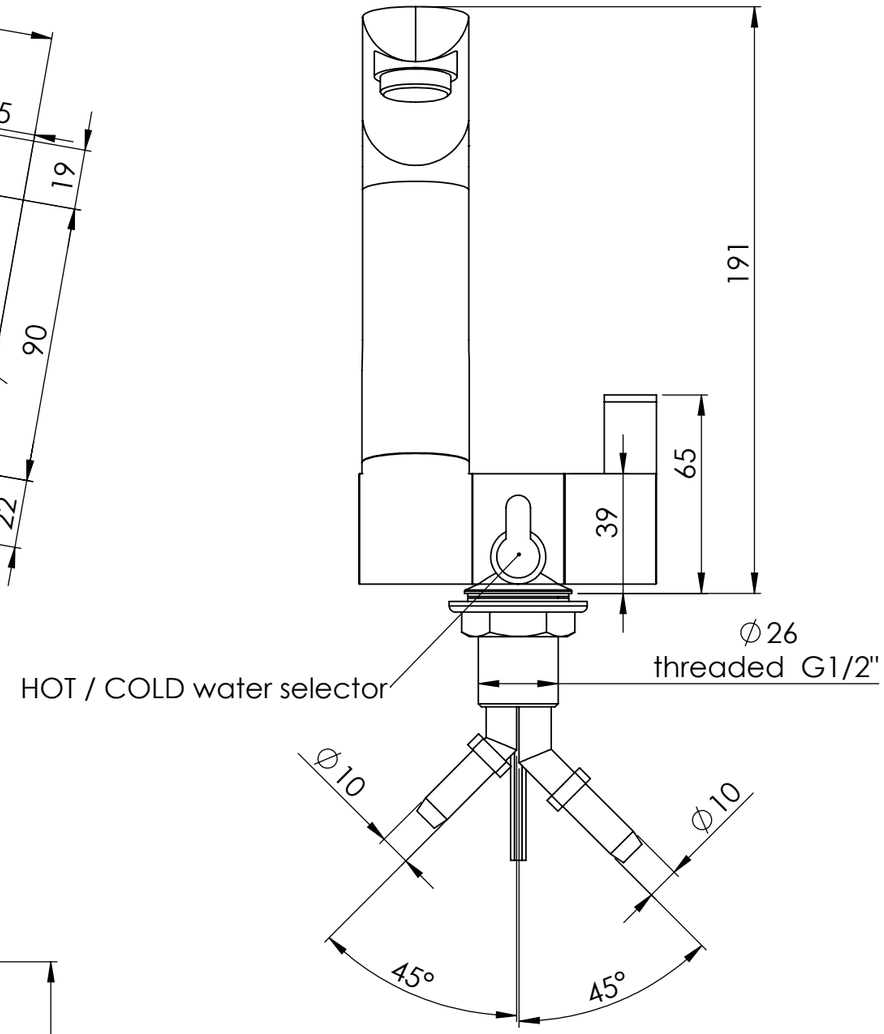

TECHNICAL SPECIFICATIONS

connection: hosetail 8/10 mm, 45°
mounting hole: Ø 28 mm
threded length/ -Ø: 35 mm / 1/2" G

With microswitch (3 A)
Suitable for cold/hot water up to 1,5 bar.

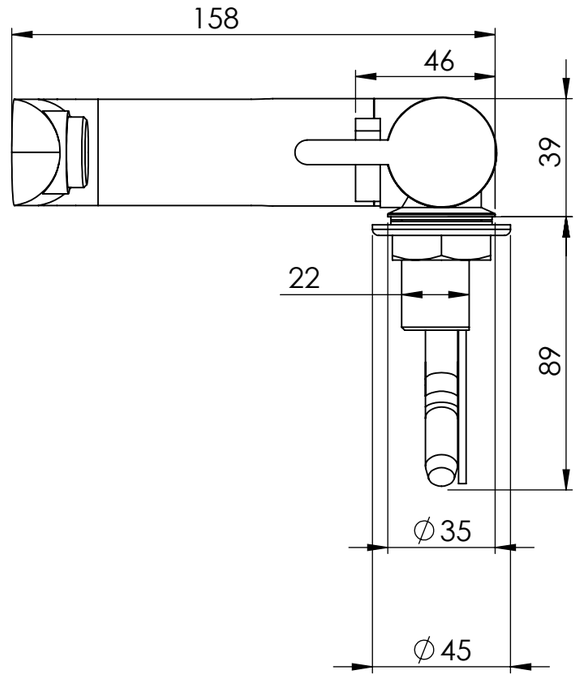

Il contenuto del documento è puramente indicativo. Ci riserviamo il diritto di apportare al prodotto, in qualsiasi momento e senza preavviso, eventuali modifiche tecniche.
This document is purely indicative. We reserve the right to modify the product, in any moment and whithout notice of any tecnical changes

www.cansrl.com	*Material:* / *Materiale:*	*Date-Data:* 02/11/2022	*Sheet-Foglio:* A3 1 / 1
	Treatment: / *Finitura:*	*Dimensions in mm.* / *Dimensioni in mm.*	*Weight Kg:* / *Peso Kg:* 0.26
	Description: MISCELATORE MONOCOMANDO PLASTICA CROMATA 12V-MICROSWITCH-ARONA TAP LUNGO *Descrizione:* PLASTIC CHROMED SINGLE LEVER HOT/COLD MIXER WATER TAP WITH 12V MICROSWITCH - ARONA TAP LONG		*Article number:* / *Articolo:* RB1491

Tutti i diritti sono strettamente riservati. E' vietata qualsiasi forma di utilizzo e/o riproduzione senza autorizzazione della CAN S.r.l.
All rights are strictly reserved. Any form off reproduction or issue is forbidden without permission of CAN S.r.l.